ІНСТРУКЦІЯ З ЕКСПЛУАТАЦІЇ

RIV 503

Гідропневматичний
клепальний пістолет
для витяжних заклепок
від Ø 2,4 мм до Ø 4,8 мм
з усіх матеріалів
та до Ø 6,0 мм тільки з алюмінію

ЗМІСТ

1. Гарантія
2. Інструкція з безпеки
3. Технічні характеристики
4. Інструкції з експлуатації
Подача повітря
5. Зміна аксесуарів та обслуговування
Зміна насадки
Обслуговування
6. Додавання масла
7. Аксесуари у комплекті
8. Утилізація інструменту
9. Перелік частин

1. ГАРАНТІЯ

Гарантійний термін складає 12 місяців з дати, зазначеної в рахунку-фактурі або чеку при продажу, і поширюється тільки на замінні частини (не включаючи роботу).

Пошкодження інструменту, яке нанесене по одній з наведених нижче причин, не входить в гарантійне обслуговування:

- транспорт і / або пересування,
- помилки обслуговуючого персоналу,
- не проведене технічне обслуговування, передбачене цією інструкцією з експлуатації,
- звичайний знос частин при експлуатації.

Неавторизована заміна частин клепального пістолета, використання пристроїв, інструментів, а також витратних матеріалів, які не відповідають рекомендованим Виробником, можуть створити небезпеку виникнення нещасного випадку і скасовують гарантію.

ПАТ «Солді і Ко» несе відповідальність тільки за виробничий брак і знімає з себе відповідальність за випадки, якщо користувач не слідує наведеним в цьому посібнику інструкціям.

2. ІНСТРУКЦІЯ З БЕЗПЕКИ

Використовуйте клепальний інструмент правильно і за призначенням, для якого він був виготовлений.

Будь-які зміни, внесені в клепальний інструмент і його обладнання самим користувачем, здійснюються на його страх і ризик. В цьому випадку виробник/продавець не несе ніякої відповідальності.

Клепальний інструмент завжди повинен бути в безпечному стані і періодично перевірятись експертом або спеціалістом, який пройшов спеціалізований курс навчання, з дотриманням інструкцій по обслуговуванню.

Клепальний інструмент повинен завжди використовуватись з дотриманням нормативів ЄС «Захист здоров'я і безпека на робочому місці» (Директива 2006/42/ЕС). Якщо вам потрібна інформація про правильну роботу з інструментом, зверніться до виробника/продавця.

Необхідні для використання цього інструменту заходи безпеки повинні бути детально пояснені оператору відповідальною за безпеку особою на підприємстві. Завжди відключати подачу повітря від інструменту перед регулюванням, ремонтом і очищенням.

Не використовувати інструмент, якщо він направлений на інших осіб.

Робочий тиск не повинен перевищувати 7 бар (7,138 кгс/см^2).

Переконайтесь, що вихід повітря не заблокований і не закритий, а рукава подачі знаходяться в хорошому стані.

Операції по обслуговуванню, ремонту і очищенню повинні виконуватись з відключеним від подачі повітря інструментом.

При використанні клепального інструмента, використовуйте захисні окуляри або щиток та рукавички.

Для ремонту і обслуговування використовувати тільки оригінальні запасні частини. Виробник/продавець не несе ніякої відповідальності за будь-які пошкодження в результаті недотримання наведених інструкцій (Директива СЕЕ 85/734).

Якщо рівень шуму вище безпечної межі в 85 дБ (А), використовувати захист слуху (навушники, тощо).

3. ТЕХНІЧНІ ХАРАКТЕРИСТИКИ

У нижченаведеній таблиці представлено технічні характеристики клепального пістолета:

Робочий тиск повітря	6 бар
Макс./мін. тиск в мережі	3/7 бар
Споживання повітря на один цикл	4,35 л
Робочий хід	20 мм
Сила втягування	10 900 Н
Маса	1,546 кг
Вібрація	< 2,5 м/с^2
Рівень шуму	78 dB (A)

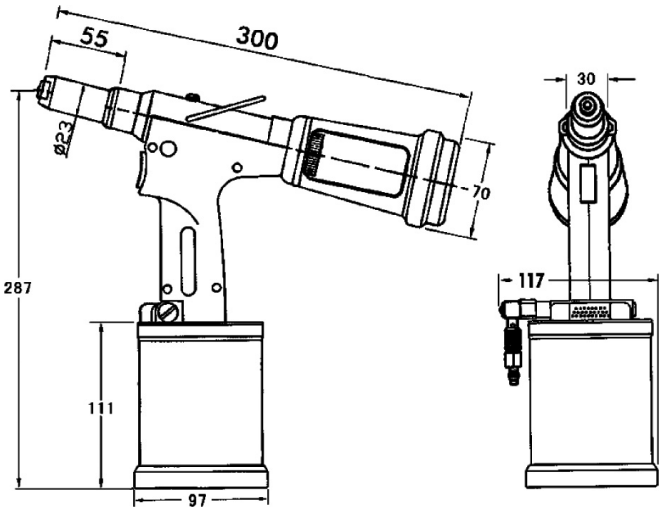

Якщо ви звертаєтесь за допомогою, вкажіть серійний номер, зазначений на зовнішньому корпусі.

4. ІНСТРУКЦІЇ З ЕКСПЛУАТАЦІЇ

ПОДАЧА ПОВІТРЯ

Клепальний пістолет працює зі стисненим повітрям, тиск якогот складає від 3 до 7 бар. Сила втягування вказана при тиску 6 бар.

Ми рекомендуємо використовувати регулятори тиску і автоматичну систему фільтрації та осушування в мережі стисненого повітря. Регулятор тиску повинен бути встановлений на тиск 6,5 бар, враховуючи падіння тиску. Дане обладнання дозволить максимально довго та ефективно використовувати інструмент. Гнучкі рукава для стисненого повітря, які використовуються для інструменту повинні витримувати тиск не менше 10 бар, вони повинні бути стійкими до масла, мати стійке до механічних пошкоджень покриття та бути захищені від шкідливих умов роботи.

Усі гнучкі рукава для стисненого повітря повинні мати мінімальний Ø 6,4 мм або 1/4 дюйма.

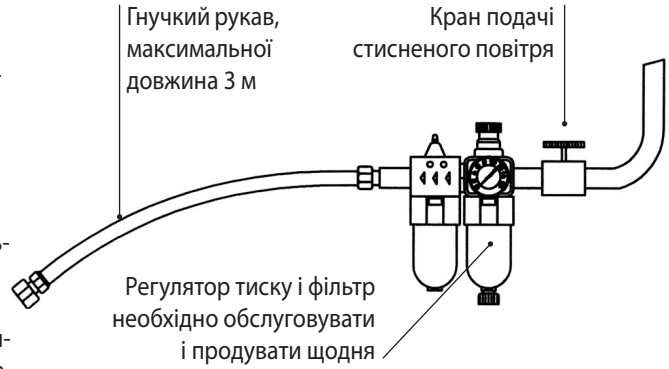

5. ЗМІНА АКСЕСУАРІВ ТА ОБСЛУГОВУВАННЯ

ЗМІНА НАСАДКИ

Для зміни насадки, використати ключ 12 мм (в комплекті).

ОБСЛУГОВУВАННЯ

Перевірити захват затискачів на сердечнику заклепки.

Якщо він ненормальний, це означає що затискачі брудні або зношені. В першому випадку, виконати очищення і змащення затискачів; в другому випадку потрібно замінити затискачі на нові.

Щоб виконати ці операції, в першу чергу відключити подачу повітря; далі зняти головку з насадкою за допомогою ключа 25 мм.

Після цього ключам 16 мм і 17 мм зняти конус-тримач затискачів і почистити або замінити затискачі. Змінити розтискач затискачів на відповідний діаметру заклепки.

Перевірити тиск повітря, він не повинен перевищувати 7 бар.

Перевірити відсутність втрат повітря або масла.

Перевірити хід затискачів клепального інструменту. Якщо він неправильний, долити масло.

6. ДОДАВАННЯ МАСЛА

Додавання масла необхідне, якщо втрачається потужність клепального інструменту або після тривалого використання.

Діяти відповідно до наступних інструкцій:

- Відключити подачу повітря від інструмента і тримати інструмент в вертикальному положенні.
- Зняти масляну пробку за допомогою шестигранного ключа 3 мм, загвинтити шприц з маслом (в комплекті)натисканням на поршень шприца додавати масло поки не виникне опір. Використовувати гідравлічне масло ISO 32.
- Зняти шприц, загвинтити масляну пробку затягнути її.
- Подати повітря не натискаючи на курок.
- Повільно відгвинтити пробку, щоб зайве масло витекло (зтравлювання).
- Затягнути пробку.
- Інструмент готовий.
- У випадку сумнівів, перевірити хід, його значення не повинне бути нижчим, ніж вказане в технічних характеристиках.

ЗАУВАЖЕННЯ: Під час роботи, носити захисні рукавички і не виливати масло в довкілля. У випадку контакту масла зі шкірою, ретельно вимити ділянку водою з милом.

7. АКСЕСУАРИ У КОМПЛЕКТІ

Фото	Код	Найменування	Кількість
	4199000	Насадка Ø 2,4	1
	4199100	Насадка Ø 3,2	1
	4199200	Насадка Ø 4,0	1
	4169100	Насадка Ø 4,8(встановлена на інструменті)	1
	4041700	Насадка Ø 6,0	1
	2524800	Насадка Ø 4,8 (3/16" для заклепок Monriv)	1
	1250100	Затискачі (3 шт.)	2
	4139200	Розтискач затискачів	1
	4134000	Пружина повернення затискачів	1
	4133800	Конус-тримач затискачів	1
	-	Шприц для масла	1
	-	Масло	1
	-	Шестигранний ключ 3 мм	1
	-	Гайковий ключ 10 -12 мм	1
	-	Гайковий ключ 16 -17 мм	2

Інструмент підготований для заклепок Ø 4,8 мм

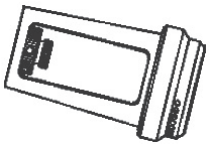

№*	Код	Найменування	Кількість
-	4204200	Корпус контейнера сердечників	1*

** Рекомендовані запасні частини*

Комплект пневматичного поршня

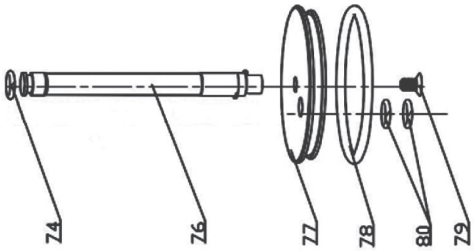

№*	Код	Найменування	Кількість
-	4342400	Комплект пневматичного поршня	1*

74	4225700	Шайба поршня	1
76	4344400	Шток поршня	1
77	4340600	Пластина поршня	1
78	4138500	Кругла шайба	1
79	4265400	Гвинт	1
80	4265500	Кругла шайба	2

** Рекомендовані запасні частини*

Клепальний вузол 100 і 200 мм.

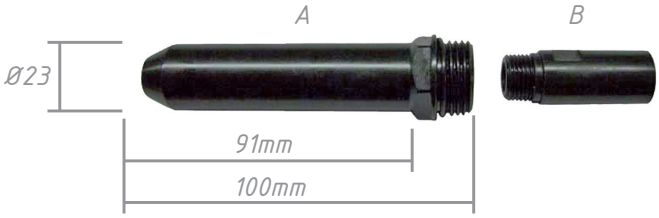

№*	Код	Найменування	Кількість
A+B	4204300	Комплект 503 – Клепальний вузол 100 мм	1

A	4202400	Подовжений тримач насадки 100 мм	1
B	4199300	Перехідник для подовженого тримача насадки 100 мм	1

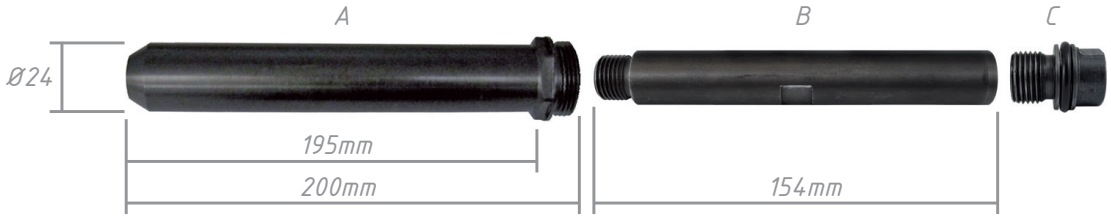

№*	Код	Найменування	Кількість
A+B+C	4226800	Комплект 503 – Клепальний вузол 200 мм	1

A	4226700	Подовжений тримач насадки 200 мм	1
B	4226500	Перехідник для подовженого тримача насадки 200 мм	1
C	5402100	Перехідник L 26 мм конуса-тримача затискачів утримання з кодом OR 3095000	1

Щоб встановити клепальний вузол 100 мм або 200 мм, потрібно демонтувати деталі штатного клепального вузла і встановити деталі подовженого (A + B в версії 100 мм; A + B + C в версії 200 мм) в тій самій послідовності. Аспірація працює після заміни оригінальної муфти і встановлення подовжувача 100 мм або 200 мм.

8. УТИЛІЗАЦІЯ ІНСТРУМЕНТУ

Для утилізації інструменту, дотримуватись національних законів по безпеці і захисту довкілля. Розібрати інструмент на окремі частини, розділити їх по матеріалам (алюміній, сталь, пластик тощо) і утилізувати відповідно до діючих законів.

9. ПЕРЕЛІК ЧАСТИН

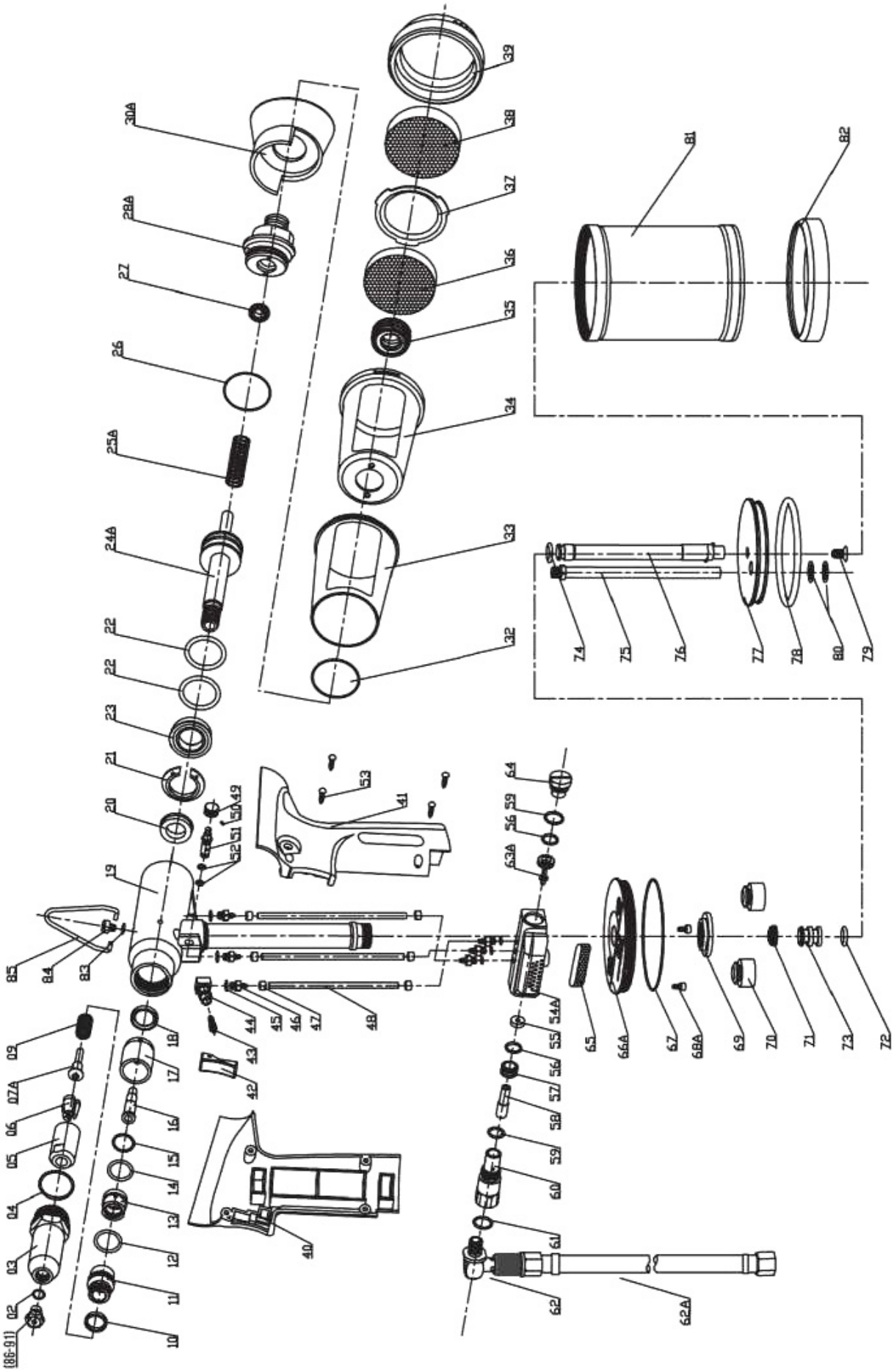

№*	Код	Найменування	Кількість
2	4169200	Кругла шайба	1
3	4133700	Тримач насадки	1 *
4	4172100	Кругла шайба	1
5	4133800	Конус-тримач затискачів	1 *
6	1250100	Затискачі	3 **
7k	4139200	Розтискач затискачів	1 **
9	4134000	Пружина повернення затискачів	1 **
10	4172200	Кругла шайба	1
11	4245500	З'єднувальний елемент	1
12	4172600	Кругла шайба	1
13	4340800	З'єднувальний елемент	1
14	4172700	Кругла шайба	1
15	4172800	Кругла шайба	1
16	4239700	Вхідний сердечник	1
17	4340900	Прокладка	1
18	4134100	Шайба	1
19	4341000	Циліндр головки	1
20	4134200	Шайба	1
21	4134700	Кільце стопорне	1
22	4134800	Кругла шайба	2
23	4134900	Шайба	1
24A	4341100	Поршень	1
25A	4398300	Поршень повернення пружини	1
26	4225000	Кругла шайба	1
27	4135000	Шайба	1 **
28A	4398400	Пробка	1
30A	4398500	З'єднання контейнера	1
32	4225300	Кругла шайба	1
33	4135900	Кришка контейнера сердечників	1
34	4136000	Корпус контейнера сердечників	1
35	4337800	Кругла гайка	1
36	4172900	Глушник	1
37	4173300	Замок контейнера	1
38	4173000	Глушник	1
39	4173400	Кришка контейнера	1
40	4144300	Права ручка	1
41	4144400	Ліва ручка	1
42	4144900	Курок	1 *
43	4338200	Кнопка	1
44	4338300	Клапан	1
45	4338400	Кругла шайба	6
46	4338500	Колектор	6
47	4338600	Стопор шланга	6
48	4338700	Повітряний шланг	3
49	4317100	Гайка кільця аспірації	1
50	4317200	Гайка	1
51	4341500	Клапан	1
52	4341600	Кругла шайба	2
53	4145000	Самонарізний гвинт	6
54A	4315200	Корпус повітряного клапана	1
55	4137600	Кільце повітряного клапана	1 **
56	4137700	Шайба для повітряного клапану	2 **
57	4137800	Основа повітряного клапана	1 *

№*	Код	Найменування	Кількість
58	4311500	З'єднувальний елемент	1
59	4225400	Кругла шайба	2
60	4338900	З'єднувальний елемент	1
61	4225500	Кругла шайба	1
62	4294000	Поворотне з'єднання + повітряний шланг	1 *
62A	4225800	Повітряний шланг	1
63A	4137900	Поршень повітряного клапана	1 *
64	4305200	Кришка	1
65	4173100	Глушник	1
66A	4339300	Дно циліндра	1
67	4138000	Кругла шайба	1
68A	4340000	Гвинт з шестигранною головкою з вирізом	2
69	4340200	Кругла гайка	1
70	4181000	Кришка амортизатора	2
71	4138100	Шайба	1
72	4138200	Кругла шайба	2
73	4340400	Поршень	1
74	4225700	Шайба поршня	1
75	4341800	Шланг	1
76	4344400	Шток поршня	1
77	4340600	Пластина поршня	1
78	4138500	Кругла шайба	1
79	4265400	Гвинт	1
80	4265500	Кругла шайба	2
81	4342500	Циліндр	1
82	4317300	Захисне дно	1
83	4239600	Шайба	1
84	4317400	Гвинт	1
85	4317500	Балансир крюка	1
86	4199000	Насадка Ø 2,4	1
87	4199100	Насадка Ø 3,0 - 3,2	1
88	4199200	Насадка Ø 4,0	1
89	4041700	Насадка Ø 6,0	1
90	4169100	Насадка Ø 4,8	1
91	2524800	Насадка Ø 4,8 (3/16" для заклепок Monriv)	1

** Рекомендовані запасні частини.*
*** Запасні частини, які зношуються більше всього.*

Зверніть увагу!
Для постійного поліпшення своїх виробів, ми зберігаємо за собою право на зміну їх даних, технічних характеристик і компонентів без попереднього повідомлення.

З питань гарантійного обслуговування звертайтесь до:

Авторизований сервісний центр ПАТ «Солді і Ко»
м. Київ, вул. Сирецька, 28/2
тел.: (044) 591-53-18
e-mail: lab@soldi.kiev.ua
www.metalvis.ua